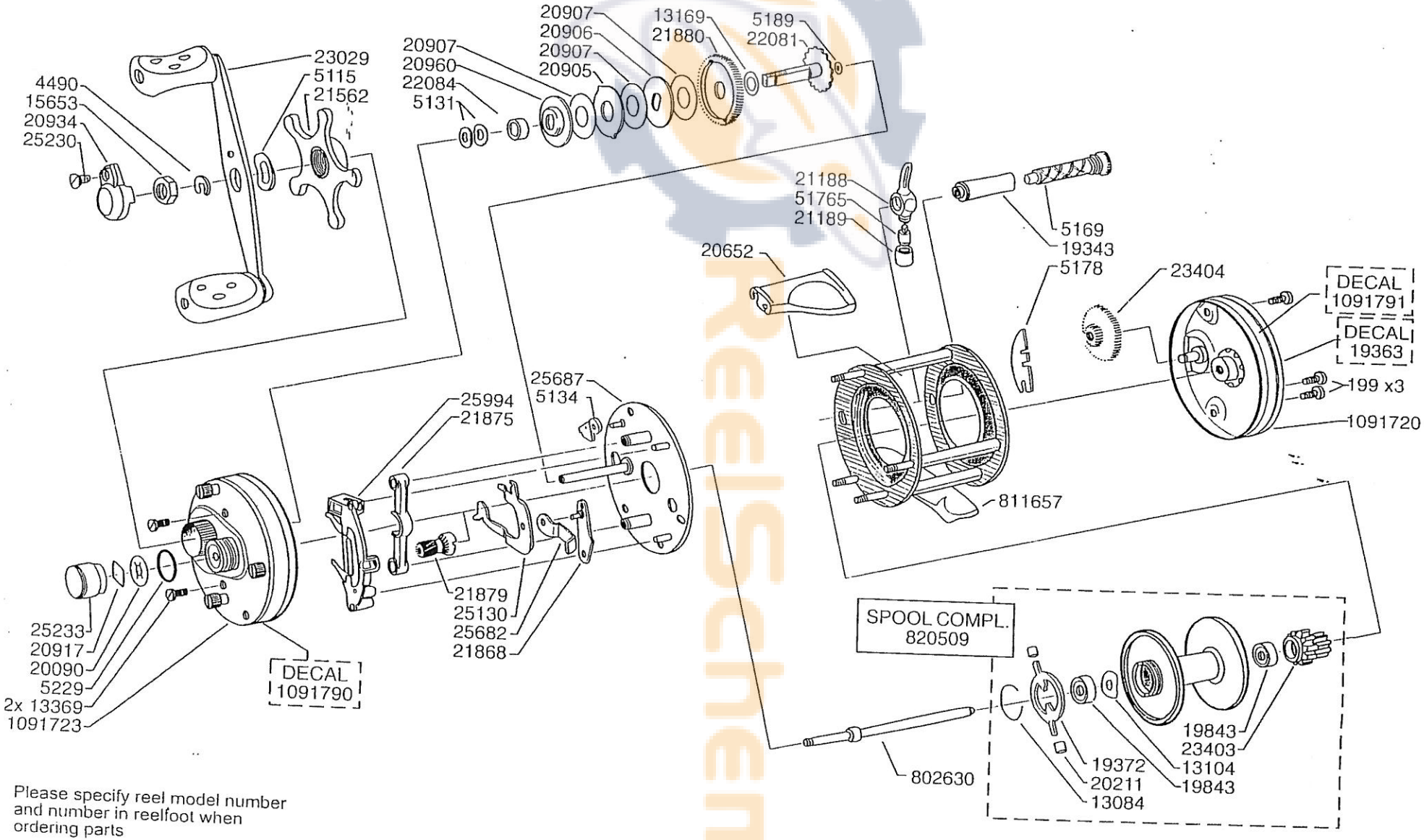

Please specify reel model number and number in reelfoot when ordering parts

Vid beställning av reservdelar bör alltid rulltyp och nummer-beleckning under rullfoten anges

Ambassadeur 5001B-G 12 00

1091468 Green

34-12373-1